Счетчики часов наработки - серия TBG

TBG40.17

- Монтаж на панель
- Монтажное отверстие 46 x 46 мм
- Без возможности сброса

Технические данные

1. Индикаторы

Количество цифр:	999 999 ч
Точность:	0.1 ч
Цвет цифр:	белые, после запятой - красные
Высота цифр:	4.4mm
Индикатор работы:	вращение кольца на табло

2. Механическое исполнение

Самозатухающий пластиковый корпус, IP рейтинг IP50 (спереди, с уплотнительным кольцом IP54)
Класс защиты III (до 48V DC)
Монтаж на панель
Ударопрочные клеммы в соотв.с VBG 4
(клеммы IP рейтинг IP20 / возможно соединение через штепсельную вилку 6.3 x 0.8mm)
Момент затяжки: max. 2.4Nm
Размер клемм: болт с цилиндрической головкой M3x5, DIN 84

3. Входная цепь

Напряжение питания:	12 ... 48V DC
Допуски по питанию:	±10%
Номинальное потребление:	12V DC приблизит. 20mW

4. Условия эксплуатации

Рабочая температура:	-10 .. +50°C
Температура хранения:	-10 .. +50°C
Температура транспортировки:	-10 .. +50°C
Относительная влажность:	<90%

5. Аксессуары

DR-TBW40: Уплотнительное кольцо увеличивает рейтинг IP до рейтинга IP54
SB-TBX40: Фиксатор для удерживания устройства на лицевой панели

B55-TBX40: Рамка 55 x 55 мм

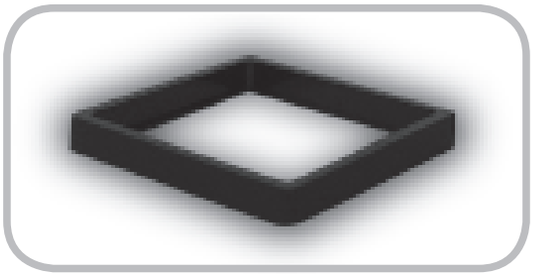

ME72-TBX40: Рамка 72 x 72 мм

Subject to alterations and errors
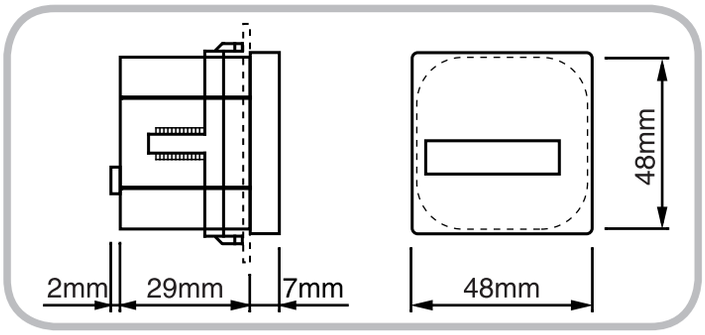
Габаритный чертеж